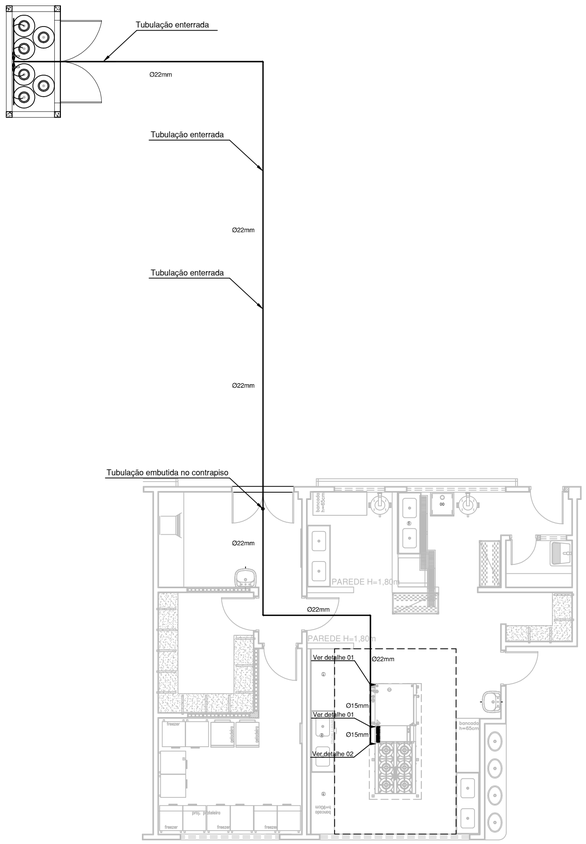

01 | PLANTA BAIXA - COZINHA
ESCALA 1/ 75

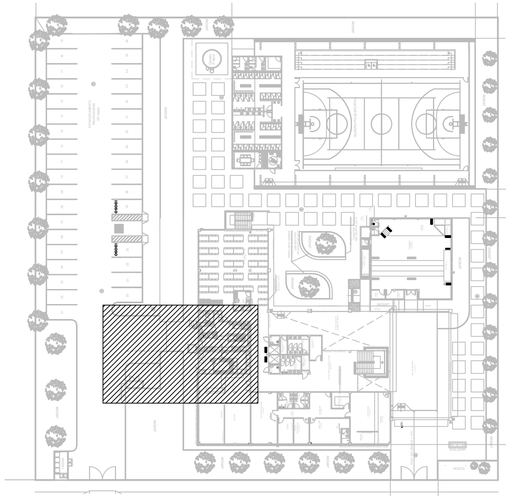

07 | PLANTA DE LOCALIZAÇÃO
ESCALA 1/ 500

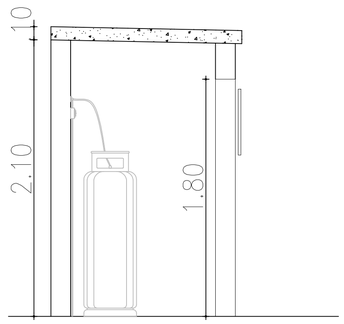

04 | CORTE A CASA DE GÁS
SEM ESCALA

COMPONENTES DO SISTEMA		
ITEM	QUANT.	DESCRIÇÃO
R1	01	REGULADOR DE PRIMEIRO ESTÁGIO C/ MANÔMETRO PRESSÃO DE ENTRADA: 10 bar PRESSÃO DE SAÍDA: 1,5 bar VAZÃO: 15 kg/h
R2	03	REGULADOR DE SEGUNDO ESTÁGIO PRESSÃO DE ENTRADA: 1,5 bar PRESSÃO DE SAÍDA: 28 mbar VAZÃO: 4 kg/h
V1	03	VÁLVULA DE ESFERA TRIPARTIDA, PASSAGEM PLENA, CLASSE ASME 300 E ACIONAMENTO MANUAL, Ø 3/4"
V2	03	VÁLVULA DE ESFERA TRIPARTIDA, PASSAGEM PLENA, CLASSE ASME 150 E ACIONAMENTO MANUAL, Ø 1/2"

O B S E R V A Ç Õ E S

01 – TODA A TUBULAÇÃO DEVE SER DE COBRE RÍGIDO, SEM COSTURA, CLASSE A, CONFORME ABNT NBR 13.206.

02 – A TUBULAÇÃO DA CENTRAL DE GÁS DEVE SUPORTAR PRESSÃO DE 1,7 MPa E SER PRÓPRIA PARA UNIÃO POR SOLDA DE PONTO DE FUSÃO ACIMA DE 538 °C.

03 – AS CONEXÕES DEVEM SER SOLDÁVEIS E DE COBRE, CONFORME ABNT NBR 11.720.

04 – A INTERLIGAÇÃO ENTRE O PONTO DE UTILIZAÇÃO E O APARELHO A GÁS DEVE SER FEITA POR MANGUEIRA FLEXÍVEL DE BORRACHA, CONFORME ABNT NBR 13.419.

05 – TODA TUBULAÇÃO APARENTE DE GLP DEVE SER PINTADA NA COR AMARELA, CONFORME PADRÃO 5Y8/12 DO SISTEMA MUNSELL.

06 – TRECHOS ENTERRADOS DEVEM DISTAR 30 cm DA SUPERFÍCIE.

07 – TUBULAÇÕES ENTERRADAS OU EMBUTIDAS NO CONTRAPISO DEVEM SER PROTEGIDAS POR PINTURA ANTICORROSIVA.

08 – TODA TUBULAÇÃO METÁLICA DEVE SER EQUIPOTENCIALIZADA, CONFORME ABNT NBR 5.419.

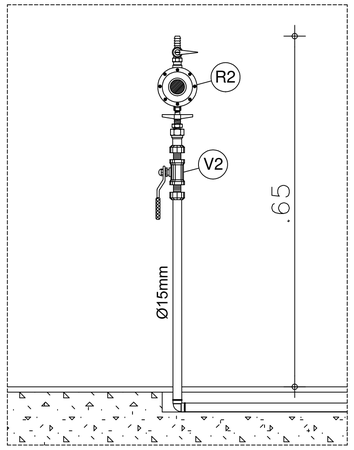

03 | DETALHE 02
SEM ESCALA

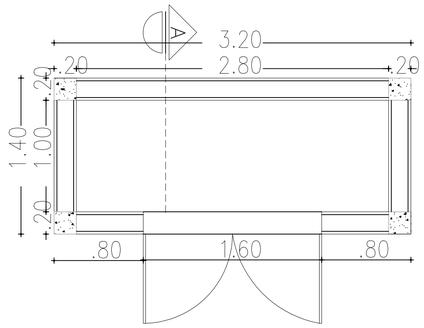

05 | DETALHE CASA DE GÁS
SEM ESCALA

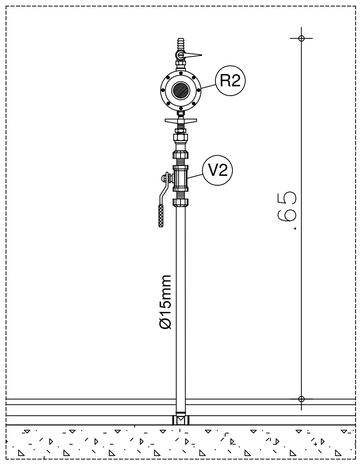

02 | DETALHE 01
SEM ESCALA

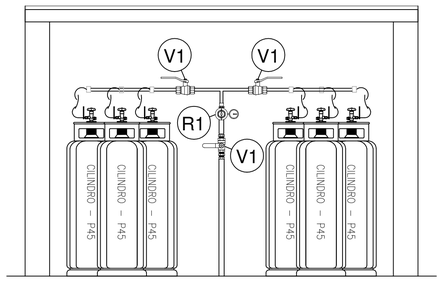

06 | DETALHE CASA DE GÁS
SEM ESCALA

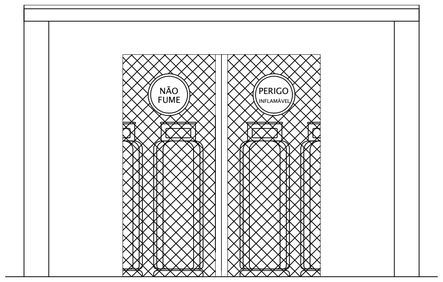

07 | VISTA FRONTAL
SEM ESCALA

REVISÃO	ASSUNTO	DESENHO	DATA
-	-		
-	-		
-	-		
-	-		

PAGO

APROVO

PROPRIETÁRIO

PROJETO

PROJETO

CONSTRUÇÃO

CONSELHO PROFISSIONAL

SOP-CE
SUPERINTENDÊNCIA DE OBRAS PÚBLICAS

GOVERNO DO ESTADO DO CEARÁ
Secretaria das Cidades

SECRETARIA DAS CIDADES
SOP - SUPERINTENDÊNCIA DE OBRAS PÚBLICAS

PROJETO:
ESCOLA DE ENSINO MÉDIO PADRÃO TIPO II

INTERESSADO:
SEDUC - SECRETARIA DE EDUCAÇÃO

ENDEREÇO:
-

MUNICÍPIO:
-

AUTOR: . CREA:.
TELEFONE: . EMAIL: .
AUTOR: CREA:.
TELEFONE: . EMAIL: .

ÁREA TÉCNICA:
GLP VERSÃO 09

ETAPA:
PROJETO EXECUTIVO

CONTEÚDO:	ESCALA:
PLANTA BAIXA - COZINHA	1/75
PLANTA DE LOCALIZAÇÃO	1/500
DETALHES	S/E
QUADRO DE EQUIPAMENTOS	S/E
OBSERVAÇÕES	S/E
-	-

DESENHO: P.O
DATA:
REVISÃO: 00
ARQUIVO: GLP ESCOLA TIPO II.dwg

GLP 01 01

RESERVA DE PROPRIEDADE INTELECTUAL

A PROPRIEDADE INTELECTUAL DO PRESENTE PROJETO É RESERVADA AO SEUS AUTORES, DE ACORDO COM A LEGISLAÇÃO PERTINENTE. O USO DESTE PROJETO OU DE QUALQUER DE SEUS ELEMENTOS, QUE NÃO FORAM OS DETERMINADOS, SERÃO CONSIDERADOS COMO APROPRIAÇÃO ILÍCITA E SERÃO APLICADAS AS LEIS QUE DEFENDEM DITOS DIREITOS A TODOS OS EFEITOS