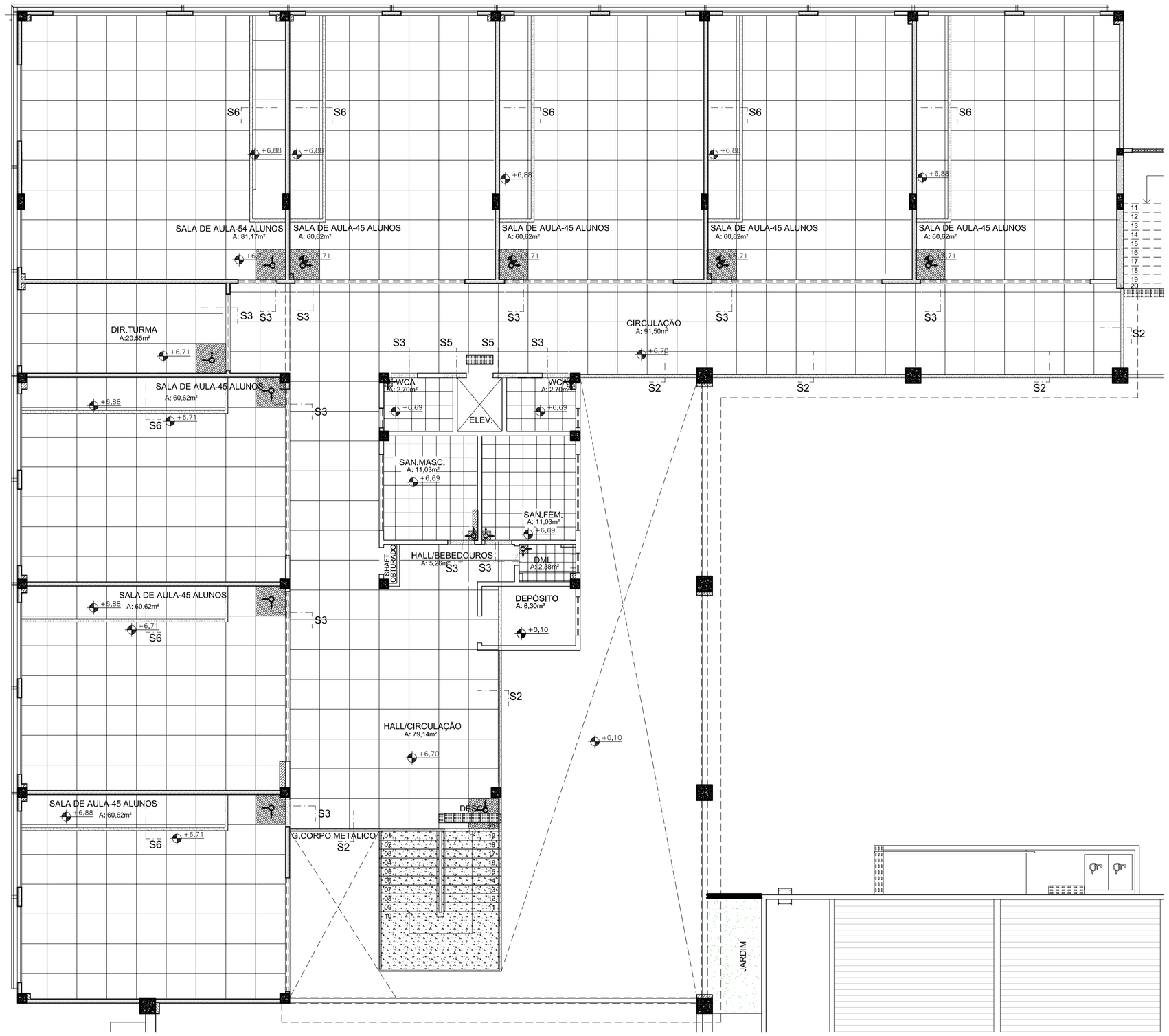

01 PAGINAÇÃO 2º PAVIMENTO
ESCALA 1/100

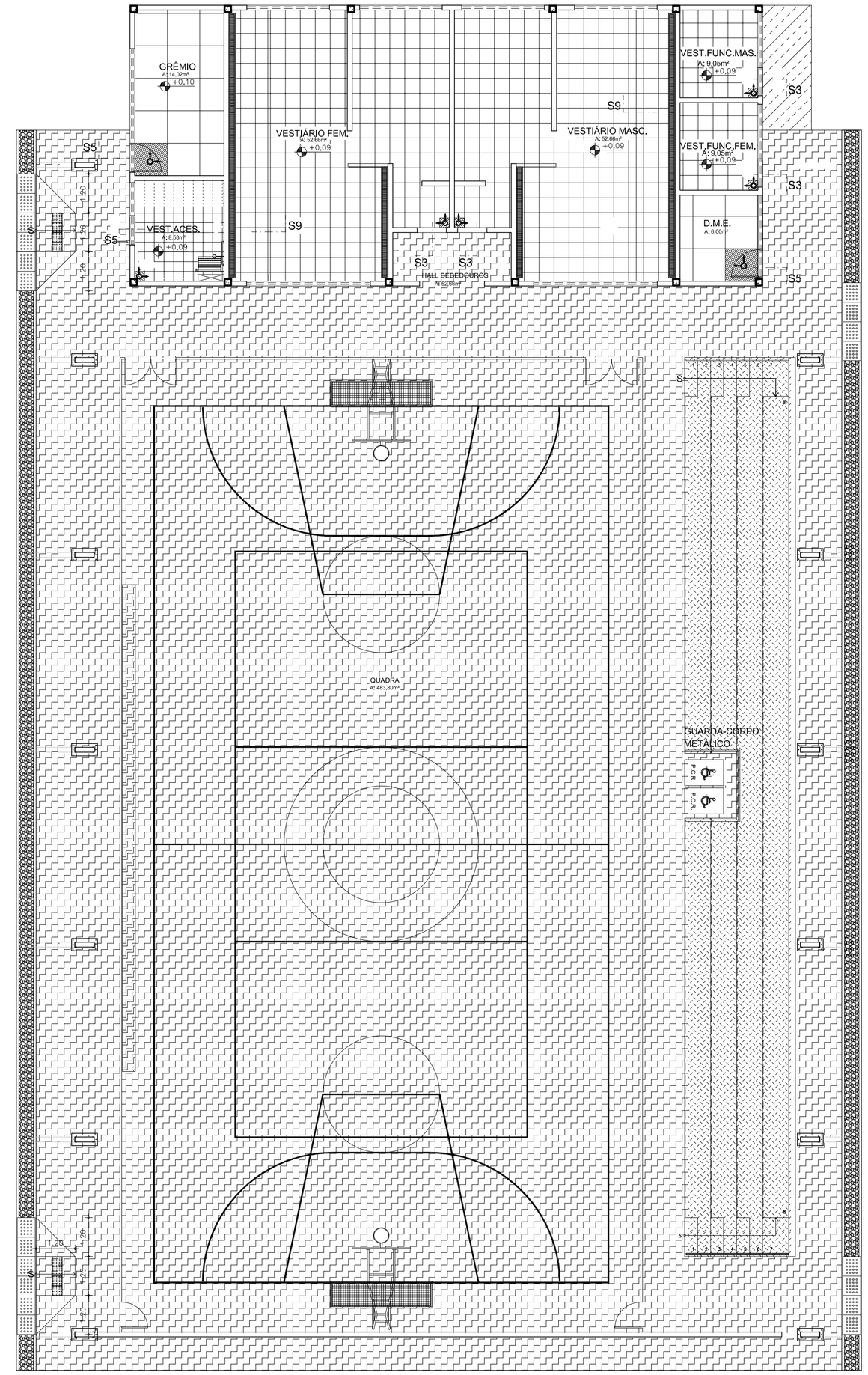

02 PAGINAÇÃO PISO - QUADRA
ESCALA 1/100

LEGENDA:

- SOLEIRA EM GRANITO CINZA POLIDO
- INÍCIO DA PAGINAÇÃO DO PISO — INDICAÇÃO DE SENTIDO
- GRANITO CINZA POLIDO (COM FAIXAS ANTI-DERRAPANTES) PARA ESCADA INTERNA.
- PISO DE GRANITINA POLIDA (PISO INDUSTRIAL) COR CINZA EM CIMENTO COMUM, (AREIA BRANCA E PEDRISCOS DE DOLOMITA MISTA) 12mm DE ESPESSURA ACABADA, EM PLACAS DE 100x100cm, COM JUNTA PLÁSTICA NA COR CINZA
- CERÂMICA ESMALTADA 46x46cm PEI-4 COM TAXA DE ABSORÇÃO DE ÁGUA<0,1% COM MÍNIMO COEFICIENTE DE ATRITO =0,40, E MÍNIMA RESISTÊNCIA A MANCHAS=4. COR BRANCO GELO.
- PISO VINÍLICO PLACAS NAS DIMENSÕES DE 30x30cm, COR CINZA CLARO, MODELO: PAVIFLEX OUSIMILAR - PROTEGIDAS COM CANTONEIRAS, SOLEIRAS E RODAPÉS DO MESMO MATERIAI.PLACAS FABRICADAS A PARTIR DE UMA LIGA TERMOPLÁSTICA HOMOGÊNEA (POLÍMERO DE CLORETO DE VINILA). A PAVIMENTAÇÃO DEVE SER EXECUTADA SOBRE CIMENTO LISO DESEMPENADO, ALISADO E CONTÍNUO, OU SEJA, NÃO DIVIDIDO EM PAINÉIS.
- GRANITO CINZA SEM POLIMENTO, PEÇAS 50x50cm (ANTI- DERRAPANTE) - RAMPA.
- PISO DE GRANITINA POLIDA (PISO INDUSTRIAL) COR CINZA EM CIMENTO COMUM, (AREIA BRANCA E PEDRISCOS DE DOLOMITA MISTA) 12mm DE ESPESSURA ACABADA, EM PLACAS DE1,00x100cm, COM JUNTA PLÁSTICA NA COR CINZA E DEMARCAÇÃO E PINTURA A BASE DE RESINA ACRÍLICA NAS CORES BRANCA, LARANJA E VERDE.
- PINTURA COM SELADOR ACRÍLICO MARCA HIDRONORTH OU SIMILAR, COM POSTERIOR APLICAÇÃO DE RESINA ACRÍLICA INCOLOR MARCA HIDRONORTH OU SIMILAR.NAS CORES BRANCA, LARANJA E VERDE (SEGUNDO PADRÃO OFICIAL) - LINHAS DE MARCAÇÃO BRANCAS, PARTE INTERNA PARA VÔLEI NA COR LARANJA REF.AB 351 E PARA BASQUETE NA COR VERDE REF.VERDE NILO AB 652.
- BLOCO INTERTRAVADO DE CONCRETO MODELO: BLOCO RETANGULAR COM LARGURA 10cm, COMPRIMENTO 20cm E ESPESSURA 4cm, NA COR CINZA CLARO, ASSENTADO CONFORME PAGINAÇÃO NAS CORES CINZA CLARO E GRAFITE.
- JARDIM
- PISO EM CIMENTO ÁSPERO FCK 13 A 15 MPa.
- PISO TÁTIL DE ALERTA — PISO TÁTIL DIRECIONAL

OBSERVAÇÕES:

* TODAS AS SOLEIRAS DEVERÃO SER EM GRANITO POLIDO COR CINZA COM DIMENSÕES DE 2x15cm. EM TODAS AS PASSAGENS DE PORTAS. VER DETALHAMENTO DAS SOLEIRAS.
* O PISO PODOTÁTIL DAS ÁREAS EM QUE HÁ BLOCOS INTERTRAVADOS EM CONCRETO, DEVERÁ SER PRÉ-FABRICADO EM CONCRETO 30x30cm COM SINALIZAÇÃO DE ALERTA OU DIRECIONAL, DE ACORDO COM A PAGINAÇÃO. NAS ÁREAS EM QUE TIVER O GRANILITE DEVERÁ SER PELÍCULA PODOTÁTIL 30x30cm.
*AS PORTAS DO ALAMBRADO DEVEM TER LARGURA DE 80 OU 160cm NO MESMO PADRÃO DO ALAMBRADO, CONFORME DESENHO

* SEGUIR O MESMO PADRÃO DE PAGINAÇÃO DE ASSENTAMENTO DOS BLOCOS INTERTRAVADOS EM CONCRETO 10x20 PARA TODAS AS CORES - "ESPINHA-DE-PEIXE".

* FAZER ACABAMENTO COM FIADA CONTÍNUA NO ENCONTRO COM ALVENARIA

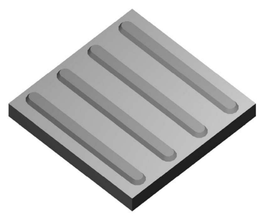

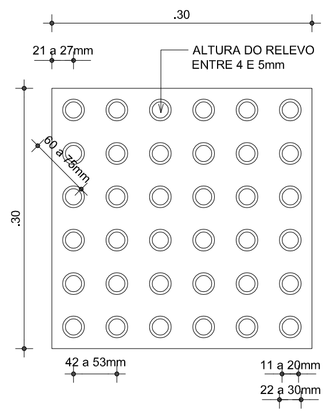

03 PISO TÁTIL DE ALERTA
ESCALA 1/5

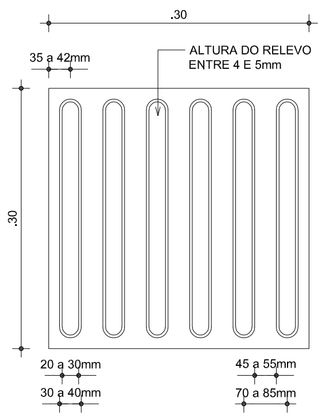

04 PISO TÁTIL DIRECIONAL
ESCALA 1/5

OBS.: SERÁ UTILIZADO O RODAPÉ DE ALUMÍNIO EM TODOS OS AMBIENTES COM PAREDES COM ACABAMENTO EM PINTURA.

05 DET. RODAPÉ ALUMINIO
ESCALA 1/5

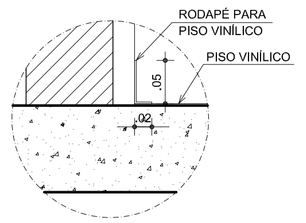

OBS.: SERÁ UTILIZADO O RODAPÉ VINÍLICO E A TESTEIRA VINÍLICA SOMENTE NO AUDITÓRIO

06 DET. RODAPÉ VINÍLICO
ESCALA 1/5

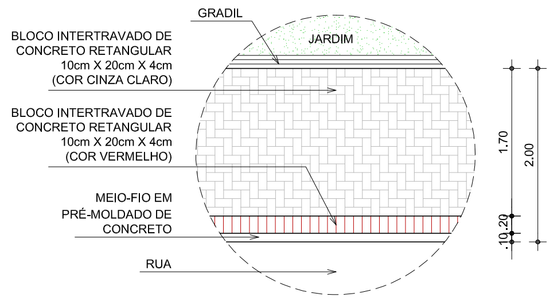

07 DET. PAGINAÇÃO CALÇADA
PLANTA ESC.1/50

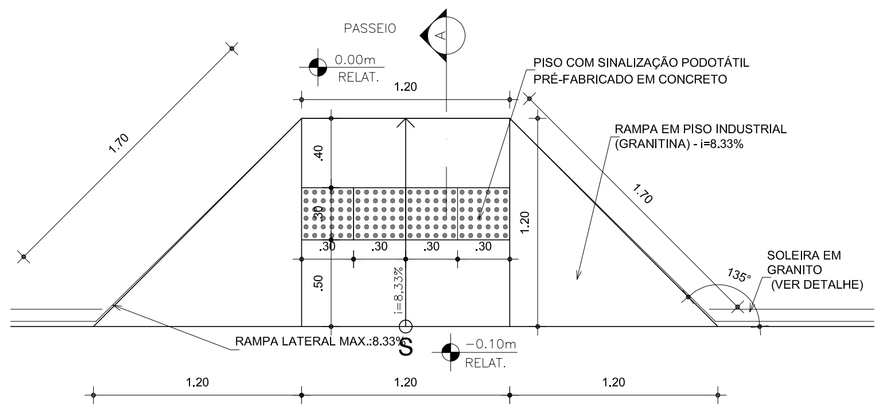

08 DET. RAMPA (PEDESTRE)
PLANTA BAIXA ESC.1/25

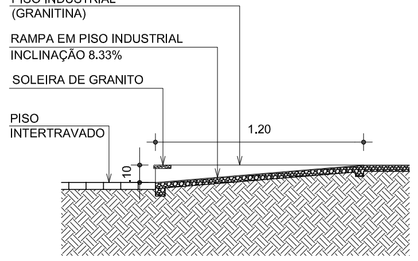

09 CORTE A - RAMPA (PEDESTRE)
CORTE B ESC.1/25

REVISÃO	ASSUNTO	REVISOR	DATA
01	ALTERAÇÃO DOS BANHEIROS ACESSÍVEIS BLOCO PEDAGÓGICO E DIMINUIÇÃO DE 1 ELEVADOR	ANA PAULA	OUTUBRO/2023
00	EMISSÃO INICIAL	ANA PAULA	MAIO 2023

PAGO

APROVO

CONSELHO

PROPRIETÁRIO

PROJETO

CÁLCULO

CONSTRUÇÃO

SOP-CE
SUPERINTENDÊNCIA DE OBRAS PÚBLICAS

GOVERNO DO ESTADO DO CEARÁ
Secretaria das Cidades

SECRETARIA DAS CIDADES
SOP - SUPERINTENDÊNCIA DE OBRAS PÚBLICAS

PROJETO:
ESCOLA DE ENSINO MÉDIO PADRÃO (TIPO II) - 12 SALAS (EEMI)

INTERESSADO:
SEDUC - SECRETARIA DA EDUCAÇÃO
ENDEREÇO:
—
MUNICÍPIO:
—

AUTOR: *Aline Cordeiro* CAU: *A49433-0*
TELEFONE: ---- EMAIL: *aline.sales@sop.ce.gov.br*
AUTOR: ---- CAU: ----
TELEFONE: ---- EMAIL: ----

ÁREA:
ARQUITETURA_VERSÃO_09
ETAPA:
EXECUTIVO

CONTEÚDO:	ESCALA:
PAGINAÇÃO DO PISO - 1º PAVIMENTO	1:100
PAGINAÇÃO DO PISO - QUADRA POLIESPORTIVA	1:100
DETALHES PISO TÁTIL	1:5
DETALHE RODAPÉ	1:2
.	.
.	.

RESERVA DE PROPRIEDADE INTELECTUAL
A PROPRIEDADE INTELECTUAL DESTE PROJETO É RESERVADA AO SEUS AUTORES, DE ACORDO COM A LEGISLAÇÃO PERTINENTE. O USO DESTE PROJETO OU DE QUALQUIER UM DE SEUS ELEMENTOS, QUE NÃO FORAM OS DETERMINADOS, SERÃO CONSIDERADOS COMO APROPRIAÇÃO ILÍCITA E SERÃO APLICADAS AS LEIS QUE DEFENDEM DITOS DIREITOS A TODOS OS EFEITOS.

DESENHO: ALINE
DATA: NOV 2014
VERSÃO: 09
ARQUIVO: 21412ARQ_PE7_012_1116

ARQ 11 33

Departamento de Arquitetura e Engenharia - DAE
Av. Alberto Craveiro, 2775 / Terreo - Castelão, Fortaleza/CE - CEP 60861-211 - Fone: 085 3295-6217
Horário de funcionamento: 08h às 12h - 13h às 17h (Segunda-Sexta) e-mail institucional: dae@sop.ce.gov.br