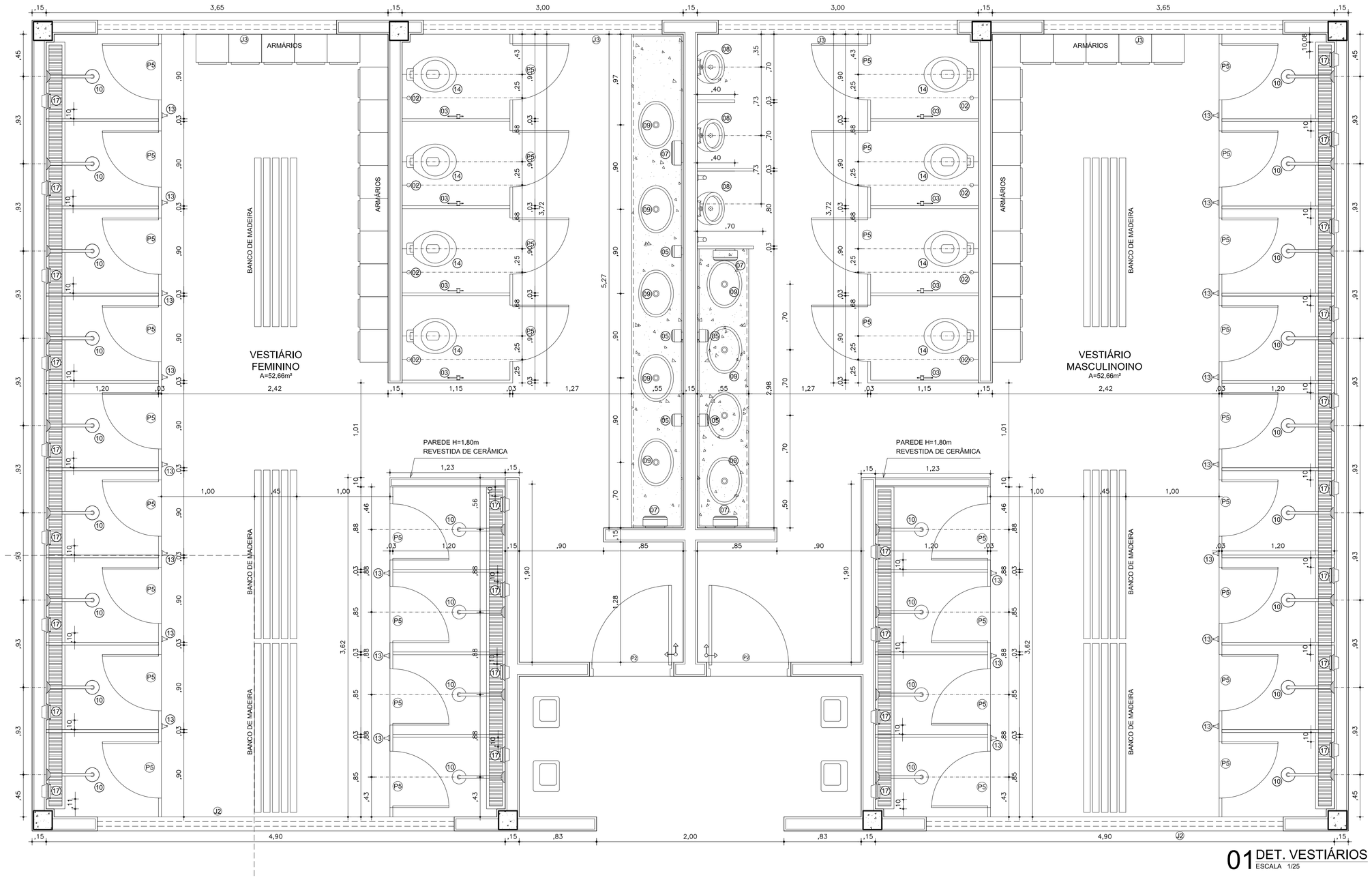

01 DET. VESTIÁRIOS
ESCALA 1/25

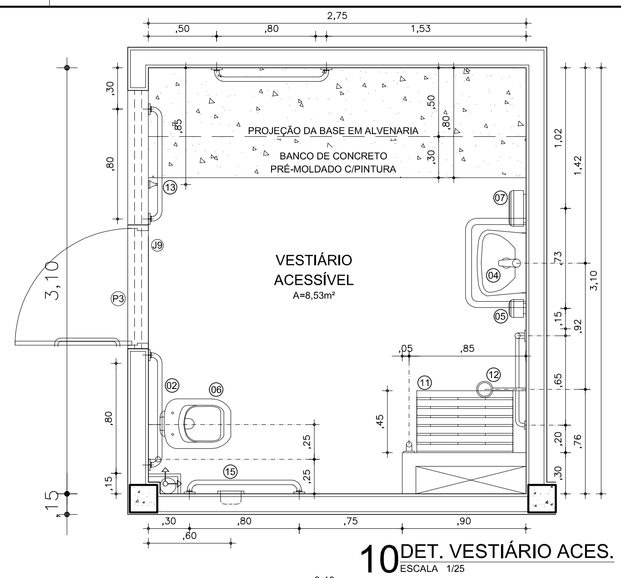

10 DET. VESTIÁRIO ACES.
ESCALA 1/25

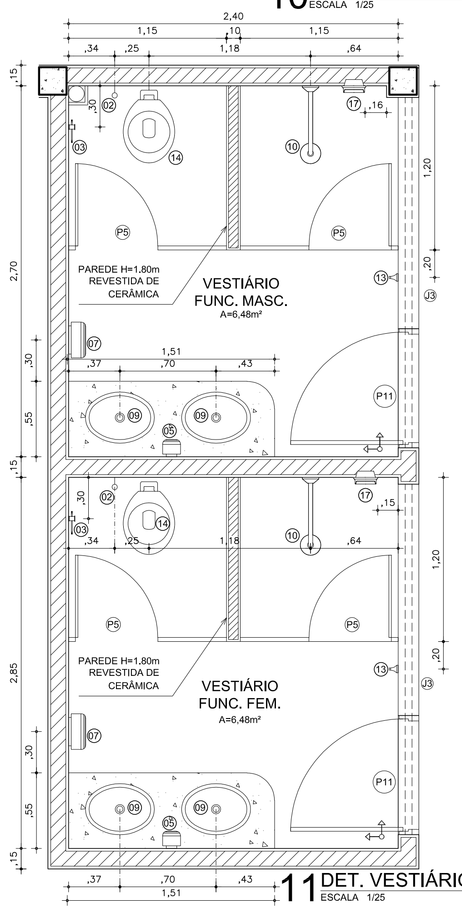

11 DET. VESTIÁRIOS FUNC.
ESCALA 1/25

LEGENDA DE LOUÇAS E ACESSÓRIOS

01 BACIA COM CAIXA ACOPLADA, MARCA DECA, RAVENA REF: CP-929, OU MARCA CELITE, AZALEA REF.: 91351, OU MARCA INCEPA, IBIZA, REF.: 15353	09 CUBA DE EMBUTIR UNIVERSAL OVAL, COR BRANCO GELO, MARCA DECA, REF.: L 59, OU MARCA CELITE, REF.:76117, OU MARCA INCEPA, REF.:76117
02 DUCHA ACTIVA CROMADA REF.: 1984 C35 LINHA ASPEN OU EQUIVALENTE COMPLETA, COM REGISTRO, GATILHO E PRESILHA PARA FIXAÇAO NA PAREDE., FAB.: DECA	10 CHUVEIRO, MARCA DECA, TRADICIONAL REF.: 1995 C CT, OU MARCA DOCOL, CHUVEIRO CLÁSSICO, REF.: 00118406, OU MARCA FABRIMAR, CHUVEIRO JOLIE, REF. 1994.
03 PAPELEIRA UNIVERSAL, MARCA DECA, LINHA BELLE ÉPOQUE LIGHT, REF.: 2020 C51, OU MARCA DOCOL, ACESSÓRIOS SINGLE PAPELEIRA, REF.: 00158306, OU MARCA FABRIMAR, REF. 5400-UN;	11 BANCO ARTICULÁVEL PARA BANHO, DECA OU EQUIVALENTE
04 LAVATÓRIO C/ COLUNA SUSPENSA, COR BRANCO GELO, MARCA DECA, L 81 + CS 1, OU MARCA CELITE, STYLUS EXELLENCE, REF.:54005 E REF.:56202, OU MARCA INCEPA, ÉRUS, REF.:19202 E REF.:19004.(SANIT. ACESSIVEIS)	12 CHUVEIRO LINHA GERIBÁ REF.: 1990 GER FAB.: FABRIMAR COM VÁLVULA PARA CHUVEIRO DECAMATIC REF.: 2670C
05 SABONETEIRA EM ABS COM RESERVATÓRIO, MARCA JSN, REF.: J8, OU MARCA COLUMBUS, REF.: SO4001, OU MARCA HI-SET, REF.: HS 3109;	13 CABIDE, MARCA DECA, LINHA BELLE ÉPOQUE LIGHT, REF.:2060 C51, OU MARCA DOCOL, ACESSÓRIOS SINGLE CABIDE, REF.: 00158206, OU MARCA FABRIMAR, REF. 5080-UN, FIXADO NA H=1,50CM
06 BACIA CONVENCIONAL S/ ABERTURA FRONTAL, DA DECA, CONFORTO REF:P-510, OU DA CELITE, CONFORT, BACIA ACESSO CONFORT S/ ABERTURA FRONTAL, REF.:31310, OU DA INCEPA, BACIA CONVENCIONAL LINHA ACESSO S/ ABERTURA FRONTAL, REF.:31310	14 BACIA CONVENCIONAL, MARCA DECA, RAVENA REF: P-9, OU MARCA CELITE, AZALEA REF.: 91303, OU MARCA INCEPA, IBIZA, REF.: 15303
07 SUPORTE PARA PAPEL EM ABS, MARCA JSN, REF.: N15 - N15B , OU MARCA COLUMBUS, PT1000 COLUMBUS PT, OU MARCA HI-SET, REF.: HS 3050;	15 PAPELEIRA DE LOUÇA DE EMBUTIR BRANCA DECA REF.: A480 OU EQUIVALENTE
08 MICTÓRIO DE LOUÇA BRANCO, MARCA DECA, REF.: M712 COM VÁLVULA DE MICTÓRIO LINHA DECAMATIC OU MARCA CELITE, MICTÓRIO CONVENCIONAL, REF.: 08280, OU MARCA INCEPA, MICTÓRIO ANTIVANDALISMO, REF.: 42282.	16 LAVATÓRIO DE CANTO SUSPENSO CELITE REF 04013 COR BRANCO OU EQUIVALENTE C/MEIA COLUNA - SIFÃO PROTEGIDO.
	17 SABONETEIRA DE LOUÇA BRANCA 15x15cm SEM ALÇA DECA OU EQUIVALENTE

OBSERVAÇÕES GERAIS

- ASSENTOS SANITÁRIOS NA COR BRANCA CELITE OU EQUIVALENTE.
- ASSENTO VOGUE PLUS LINHA CONFORTO POLICLASS (PARA WCS ACESSÍVEIS)
- ESPELHO DE VIDRO 4mm, PRESO EM MOLDURA DE INOX, FIXADOS ACIMA DAS BANCADAS DOS WCS MASCULINO E FEMININO, COM ALTURA DE 85cm. NOS WCS ACESSÍVEIS, OS MESMOS, DEVERÃO SER PENDURADOS NA PAREDE COM INCLINAÇÃO DE 10°, COM ALTURA MÁXIMA DE 0,90cm CONFORME NORMA DA ABNT 9050.
- TORNEIRA DE MESA, BICA BAIXA, FAB.: DECA OU EQUIVALENTE.
- TORNEIRA ALAVANCADA P/ LAVATÓRIO FAB.: WOG OU EQUIVALENTE.
- RALO PARA CAIXA SIFONADA COM PORTA-GRELHA EM PVC BRANCO A LOCALIZAR SEGUNDO PROJETO DE INSTALAÇÕES SANITÁRIAS.
- AS PORTAS DOS BOXES SERÃO EM MADEIRA COMPENSADA 36mm TIPO PARANÁ - REVESTIDA EM LAMINADO TEXTURIZADO NA COR BRANCO NEVE, SUSPENSA 20cm DO PISO ACABADO. AS MESMAS DEVERÃO TER FECHADURA COM TARJETA TIPO "LIVRE-OCUPADO".
- AS DIVISÓRIAS DOS BOXES DEVERÃO SER EM GRANITO 30mm NA COR CINZA ANDORINHA COM ALTURA DE 1,80m. ENGASTADA 2cm VERTICALMENTE NAS ALVENARIAS E HORIZONTALMENTE NO PISO 1cm. COM POLIMENTO EM TODAS AS FACES EXPOSTAS.
- UTILIZAR CONJUNTO DE GRELHA EM ALUMÍNIO POLIDO / CAIXA COLETORA 96x14cm NOS BOXES DOS CHUVEIROS
- AS DIVISÓRIAS DOS MICTÓRIOS SERÃO GRANITO 30mm NA COR CINZA ANDORINHA ENGASTADA 5cm VERTICALMENTE NAS ALVENARIAS, COM SUPORTE PROMETAL APARAFUSADO NA ALVENARIA NA PARTE INFERIOR E SUPERIOR. GRANITO COM POLIMENTO EM TODAS AS FACES EXPOSTAS. COM ALTURA DE DE 0.90 m, SUSPENSA 0.50m DO PISO ACABADO.
- AS DIVISÓRIAS DOS CHUVEIROS DEVERÃO SER DE GRANITO 30mm NA COR CINZA ANDORINHA COM ALTURA DE 1.80m
- NOS WCS ACESSÍVEIS USAR BARRA DE APOIO EM TUBO DE AÇO INOX Ø4cm FIXADAS COM FLANGE COM 04 PARAFUSOS NA PAREDE, COM h=75cm. INSTALAR TODOS OS ACESSÓRIOS DE ACORDO COM AS NORMAS DA ABNT NBR 9050.
- NO VESTIÁRIO ACESSIVEL DEVE EXISTIR UM BANCO DE 2,75X0,80m PARA TROCA DE ROUPA E PRÓXIMO A ESTE, CABIDES QUE DEVEM SER INSTALADOS COM ALTURA ENTRE 0,80 E 1,20m.
- TODAS AS LOUÇAS E ACESSÓRIOS DO WC ACESSSIVEL DEVERÃO OBEDECER AS INSTALAÇÕES ESPECIFICADAS PELAS NORMAS DA ABNT NBR 9050.
- NAS PORTAS DOS WCS ACESSÍVEIS, FIXAR PUXADOR EM AÇO INOX POLIDO Ø3cm, EM UMA DAS FACES DA MESMA. CONFORME EM PROJETO. INSTALAR MAÇANETA TIPO ALAVANCA MOD. LA FONTE 505 CROMADO OU EQUIVALENTE.
- TODAS AS BANCADAS SERÃO DE GRANITO CINZA ANDORINHA e=2cm.

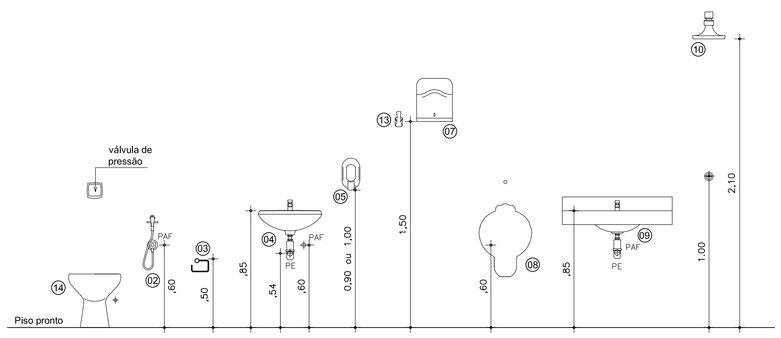

02 Gabarito (Alturas)
ESC.: 1/25

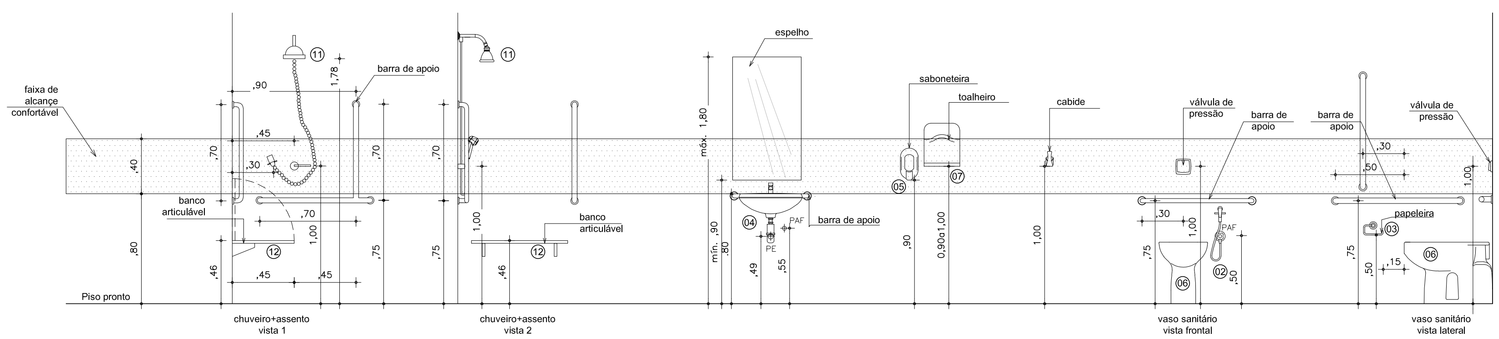

03 Gabarito Acessível (Alturas)
ESC. - 1/25

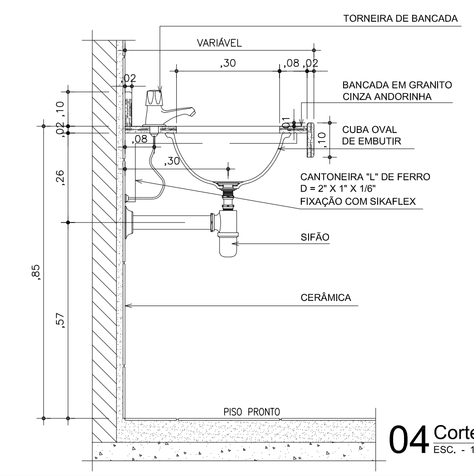

04 Corte Bancadas
ESC. - 1/10

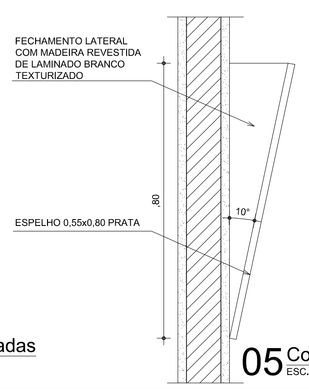

05 Corte espelho
ESC. - 1/10

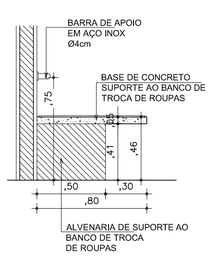

06 Corte banco WC Acessível
ESC. - 1/25

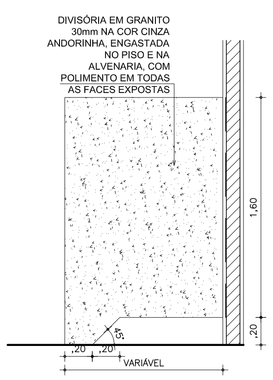

07 Det Divisória Box
VISTA LATERAL ESC. - 1/25

08 Det Divisória Box
VISTA FRONTAL ESC. - 1/25

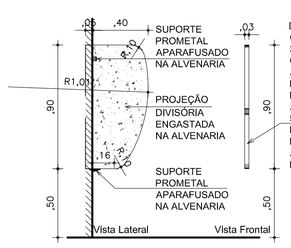

09 Det Divisória Mictório
ESC. - 1/25

REVISÃO	ASSUNTO	REVISOR	DATA
01	ALTERAÇÃO DOS BANHEIROS ACESSÍVEIS BLOCO PEDAGÓGICO E DIMINUIÇÃO DE 1 ELEVADOR	ANA PAULA	OUTUBRO/20223
00	EMISSÃO INICIAL	ANA PAULA	MAIO 2023

PAGO

APROVO

PROPRIETÁRIO

PROJETO

CÁLCULO

CONSTRUÇÃO

CONSELHO

SOP-CE
SUPERINTENDÊNCIA DE OBRAS PÚBLICAS

GOVERNO DO ESTADO DO CEARÁ
Secretaria das Cidades

SECRETARIA DAS CIDADES
SOP - SUPERINTENDÊNCIA DE OBRAS PÚBLICAS

PROJETO:
ESCOLA DE ENSINO MÉDIO PADRÃO (TIPO II) - 12 SALAS (EEMI)

INTERESSADO:
SEDUC - SECRETARIA DA EDUCAÇÃO
ENDEREÇO:
—
MUNICÍPIO:
—

AUTOR: *Aline Cordeiro* CAU:*A49433-0*
TELEFONE: ---- EMAIL:*aline.sales@sop.ce.gov.br*
AUTOR: ---- CAU:----
TELEFONE: ---- EMAIL: ----

ÁREA:
ARQUITETURA_VERSÃO_09
ETAPA:
EXECUTIVO

CONTEÚDO:	ESCALA:
DET. VESTIÁRIOS ALUNOS	1:25
DET. VESTIÁRIOS ACESSÍVEIS	1:25
DET. VESTIÁRIOS FUNCIONÁRIOS	1:25
GABARITOS	1:25
DETALHES GERAIS	INDICADA
-	-

RESERVA DE PROPRIEDADE INTELECTUAL
A PROPRIEDADE INTELECTUAL DESTE PROJETO É RESERVADA AO SEUS AUTORES, DE ACORDO COM A LEGISLAÇÃO PERTINENTE. O USO DESTE PROJETO OU DE QUALQUER UM DE SEUS ELEMENTOS, QUE NÃO FORAM OS DETERMINADOS, SERÃO CONSIDERADOS COMO APROPRIAÇÃO ILÍCITA E SERÃO APLICADAS AS LEIS QUE DEFENDEM DITOS DIREITOS A TODOS OS EFEITOS.

DESENHO: ALINE
DATA: NOV 2014
VERSÃO: 09
ARQUIVO: 21412ARQ_PE7_017_1216

ARQ 17 33